Capítulo 1 - O Desenho Técnico

OBJECTIVOS

- Distinguir entre desenho técnico e desenho artístico;
- Reconhecer a necessidade de aprender desenho técnico como uma forma de comunicação;
- Explicar a necessidade das normas de desenho técnico;
- Detalhar as várias fases de um projecto genérico e o papel do desenho em cada uma delas;
- Enunciar as vantagens do desenho assistido por computador, em especial na sua vertente tridimensional.

Silva, Ribeiro, Dias, Sousa

O DESENHO TÉCNICO

- Comunicação gráfica de ideias remonta a 12000 a.C.
  - A comunicação usando desenhos precede a comunicação usando a escrita
  - A escrita antiga faz uso de desenhos

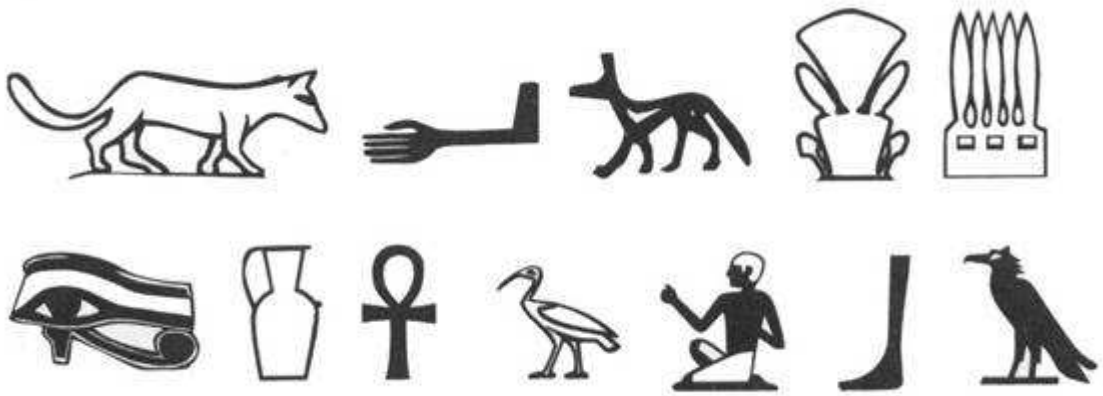

O DESENHO TÉCNICO

DESENHO

ARTÍSTICO

TÉCNICO

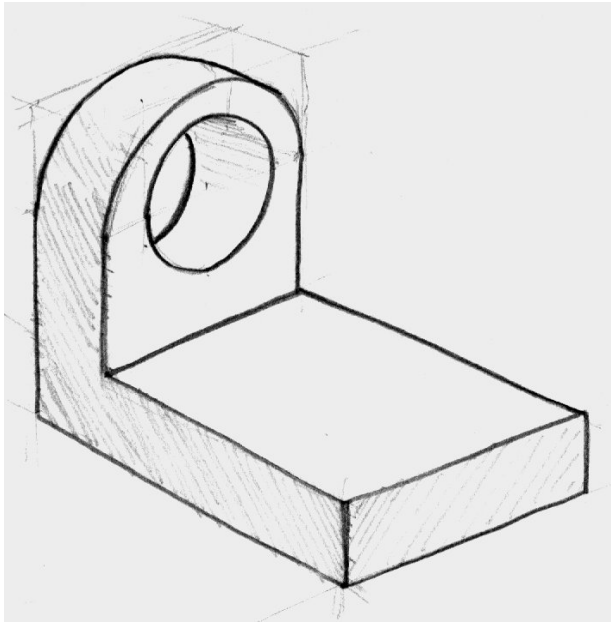

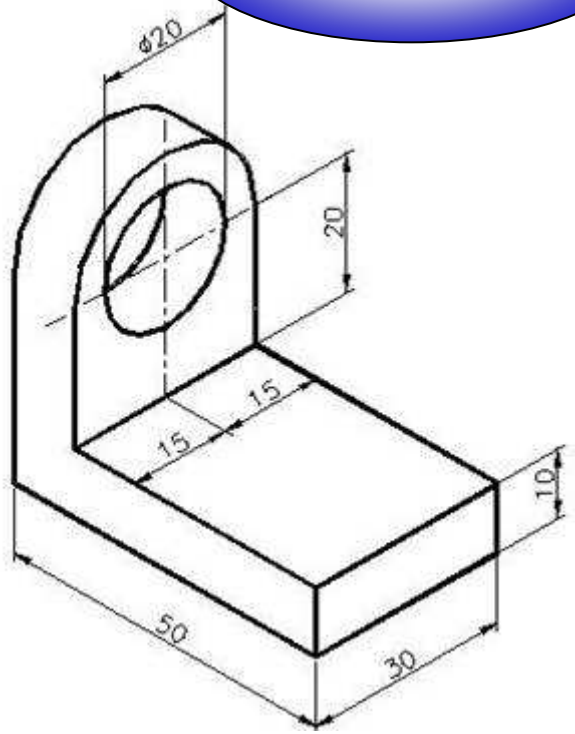

Silva, Ribeiro, Dias, Sousa

O DESENHO TÉCNICO

MODOS DE REPRESENTAÇÃO

- EM PERSPECTIVA
- EM VISTAS MÚLTIPLAS

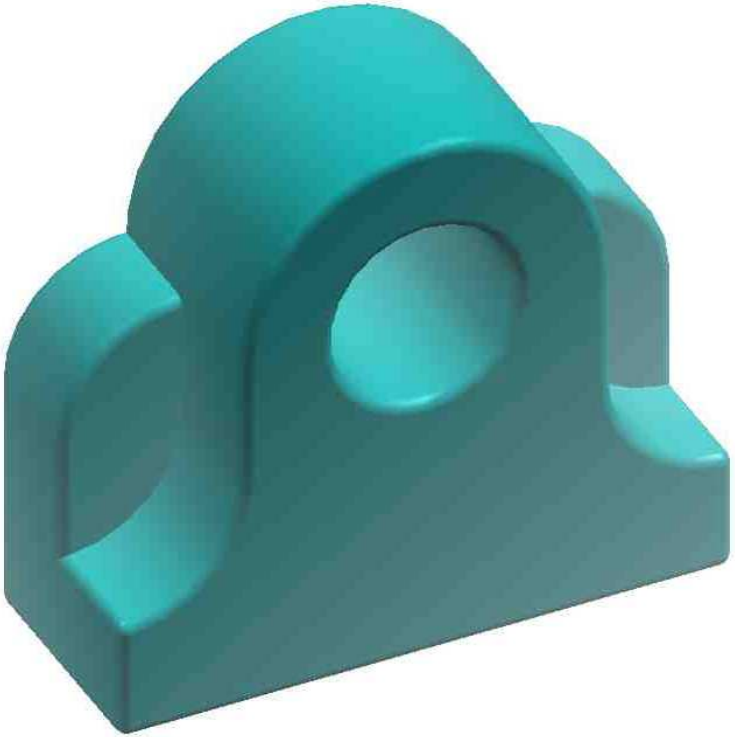

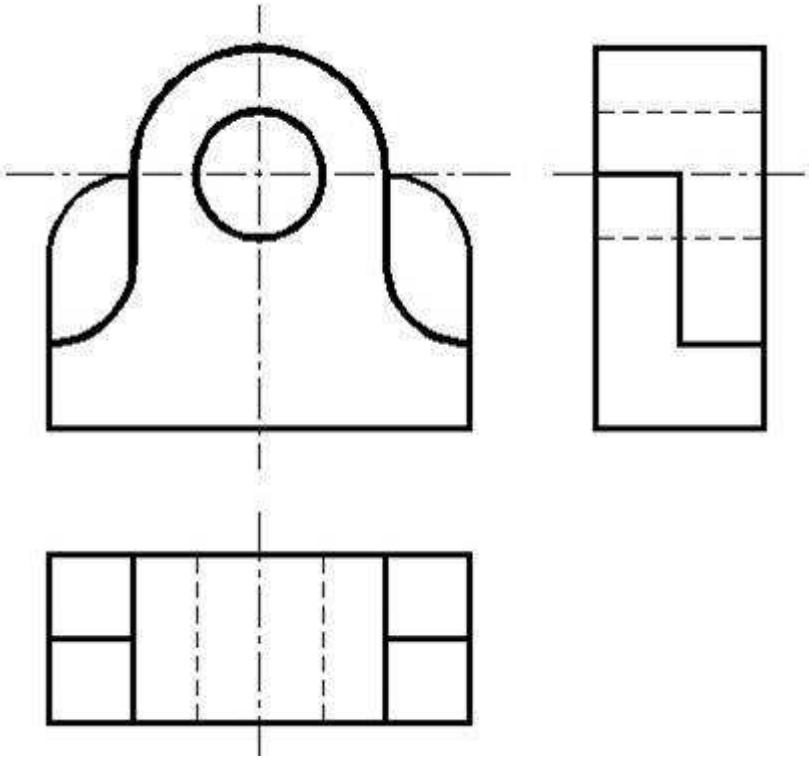

O DESENHO TÉCNICO

O desenho no projecto

- Fase 1
  - Identificação do problema
- Fase 2
  - Desenvolvimento de conceitos
- Fase 3
  - Compromissos
- Fase 4
  - Modelos/Protótipos
- Fase 5
  - Produção

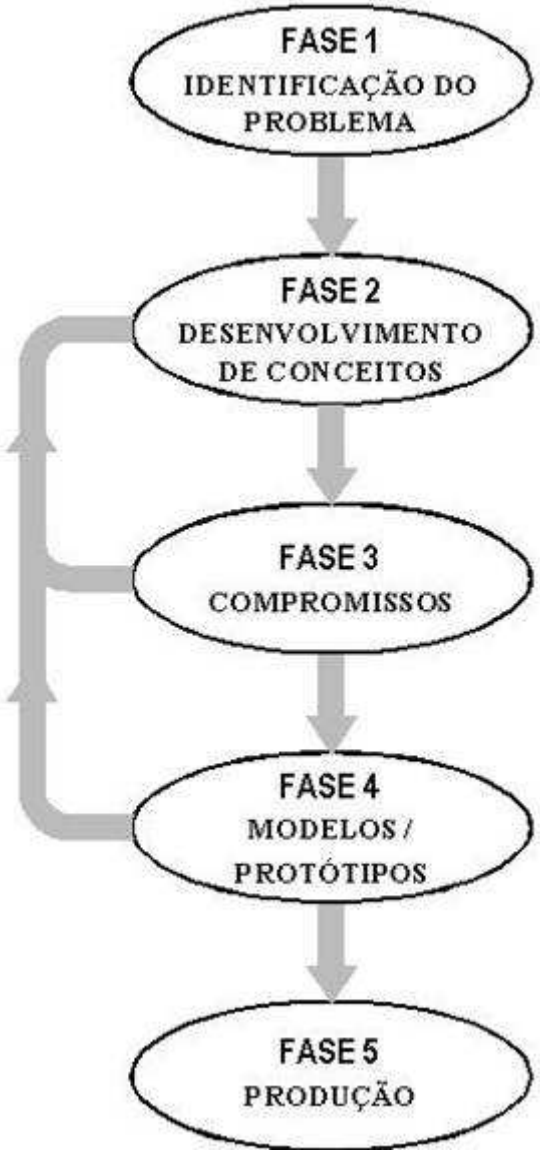

O DESENHO TÉCNICO

Esboços típicos da Fase 2

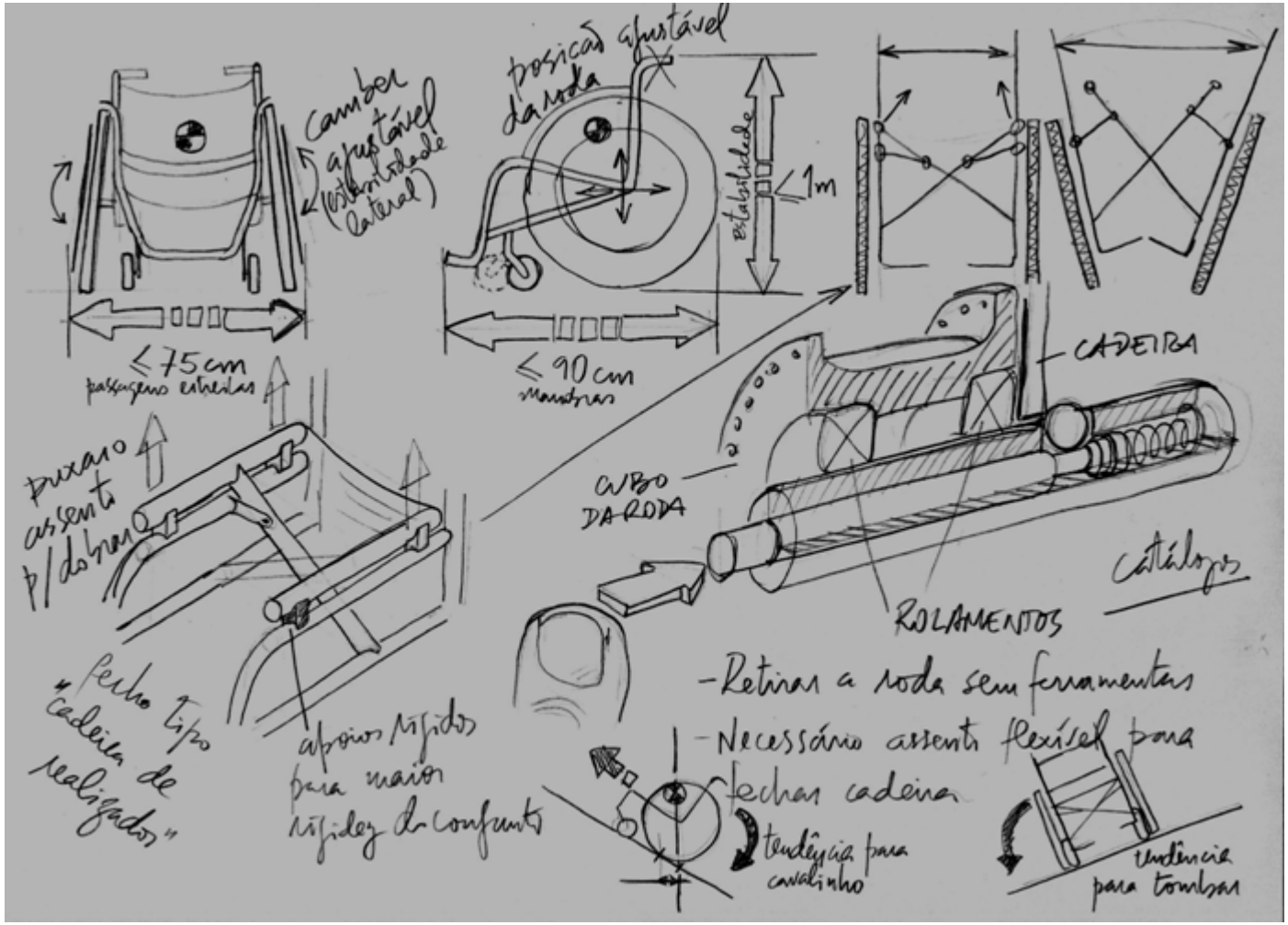

O DESENHO TÉCNICO
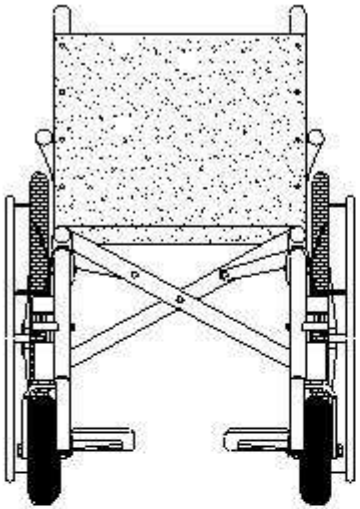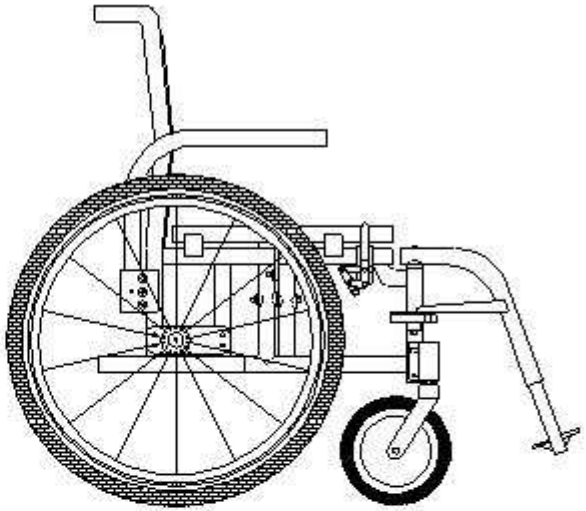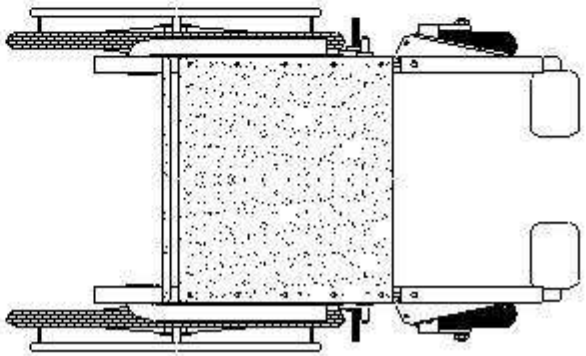
DESENHOS FINAIS